ООО "НТЦ АСП"

Капитальный ремонт шиферной кровли с переустройством покрытия на металлопрофиля многоквартирного дома №8 корпус 3 по ул.Юбилейная в г. Комсомольске-на-Амуре

"Конструктивные и объемно-планировочные решения"

16.122.13-АС

2016

ООО "НТЦ АСП"

Капитальный ремонт шиферной кровли с переустройством покрытия на металлопрофиля многоквартирного дома №8 корпус 3 по ул.Юбилейная в г. Комсомольске-на-Амуре

"Конструктивные и объемно-планировочные решения"
16.122.13-АС

Генеральный директор Е.О. Сысоев

2016

Ведомость рабочих чертежей основного комплекта.

№	Наименование	Примечание
1	Общие данные	
2	План демонтажных и монтажных работ кровли. Разрез.	
3	Узлы. Спецификация новых элементов конструкции кровли.	
4	Проход вентшахты через кровлю	
5	Слуховое окно	
6	Ходовые трапы. Спецификации.	

1. Настоящий проект разработан на капитальный ремонт кровли жилого здания, расположенного по адресу г.Комсомольск-на-Амуре, ул. Юбилейная 8 корпус 3 на основании договора.
2. Проект разработан для следующих климатических условий:
   - климатический район IВ
   - расчетная температура наружного зимнего воздуха -35 С
   - расчетный вес снегового покрова 240 кг/м2 для IV климатического района
   - нормативное значение ветрового давления 38 кг/м2 для III района.
3. Проектом предусмотрено:
- замена шиферного кровельного покрытия на Профнастил НС35,
- замена обрешетки на новую из досок 30*100 мм.,
- устройство слуховых окон,
- монтаж снегозадержателей,
- монтаж кровельных ходовых трапов,
- комплексная огнебиозащита составом "КЛОД-01" (обработку составом вести согласно технологии применения данного состава),
4. Производство работ вести согласно требований СНиП II-26-76 "Кровли", СНиП III-20-74 "Кровли, гидроизоляция, пароизоляция и теплоизоляция" и СНиП III-4-80 "Техника безопасности в строительстве", Правил пожарной безопасности ППБ01-93, ГОСТ 12.3.002 "Процессы производственные. Общие требования безопасности", ГОСТ 12.3.040-86 "Работы кровельные и гидроизоляционные. Требования безопасности"

Проектная документация разработана в соответствии с градостроительным планом земельного участка, заданием на проектирование, градостроительным регламентом, техническими регламентами, в том числе устанавливающими требования по обеспечению безопасной эксплуатации зданий, строений, сооружений и безопасного использования прилегающих к ним территорий, и с соблюдением технических условий.

Главный инженер проекта И.Р.Березов

Изм.	Кол.уч.	Лист	№ док.	Подп.	Дата
Разраб.		Руссу А.Б.			
ГИП		Березов И.Р.			

16.122.13-АС

Капитальный ремонт шиферной кровли с переустройством покрытия на металлопрофиля многоквартирного дома №8 корпус 3 по ул.Юбилейная в г. Комсомольске-на-Амуре

Стадия	Лист	Листов
Р	1	

Общие данные

ООО "НТЦ АСП"

План демонтажных и монтажных работ кровли.

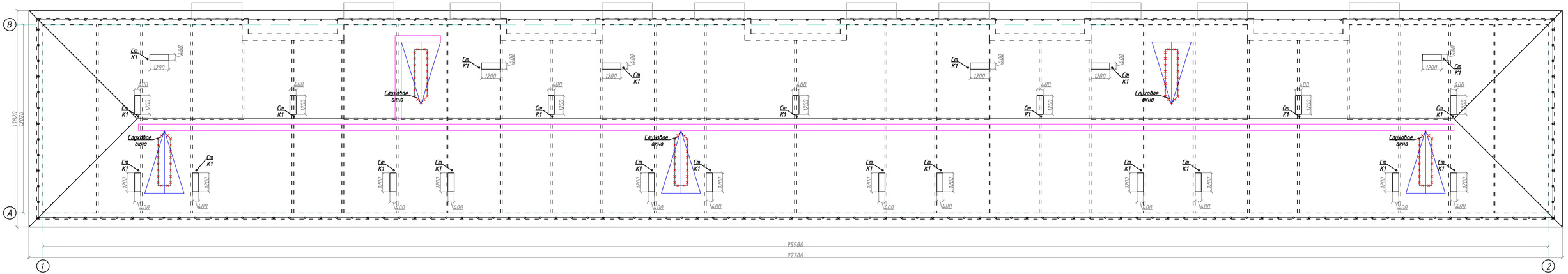

а – а

Профнастил НС35
Обрешетка 30*100 мм. шаг 350 мм.
Контробрешетка 20*20 мм.
Гидрозащитная паропроницаемая пленка Ютакон
Стропильная нога (сущ.)

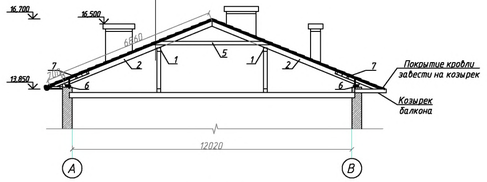

Условные обозначения:

- Монтаж новых слуховых окон
- Демонтаж существующего слухового окна
- Ограждение и снегозадержание кровли

ПРИМЕЧАНИЕ:

1. Оси здания приняты условно и возможно не совпадают с проектными.
2. Демонтировать покрытие кровли из асбесто-волнистых листов – 1509 м².
3. Выполнить кирпичную кладку разрушенных вентшахт – 4,32 м³.
4. Демонтировать слуховые окна – 5 шт.
5. Заменить сгнивший брус прогона – 0,05 м³.
6. Оштукатурить вентшахты цем.-изв. раствором, толщ. 20 мм. – 28 м².

Спецификация существующих элементов кровли
(для окраски поверхностей огнебиозащитным составом)

Марка поз.	Обозначение	Наименование	Кол. шт.	Объем ед., м³	Прим.
1	ГОСТ 8486-86	Прогон брус 100х100(h), L=167,92 м.п.			1,68
2	ГОСТ 8486-86	Стропильная нога доска 50х170(h), L=6860 мм.	250	0,058	14,5
3	ГОСТ 8486-86	Нарожник доска 50х170(h), Lобщ.=187,3 м.п.			1,59
4	ГОСТ 8486-86	Диагональная нога доска 50х170(h), L=10360 мм.	4	0,088	0,352
5	ГОСТ 8486-86	Затяжка доска 50х100(h), L=4820 мм.	125	0,0241	3,013
6	ГОСТ 8486-86	Мауэрлат брус 100х100(h), Lобщ=226 м.п.			2,26
7	ГОСТ 8486-86	Кобылка доска 70х50(h), L=1400 мм.	285	0,0049	1,397

Изм.	Кол.уч.	Лист	№ док.	Подп.	Дата	16.122.13-АС		
						Капитальный ремонт шиферной кровли с переустройством покрытия на металлопрофиля многоквартирного дома №8 корпус 3 по ул.Юбилейная в г. Комсомольске-на-Амуре		
Разраб.		Руссу А.Б.					Стадия	Лист	Листов
ГИП		Березов И.Р.					Р	2	
						План демонтажных и монтажных работ кровли. Разрез.	ООО "НТЦ АСП"	

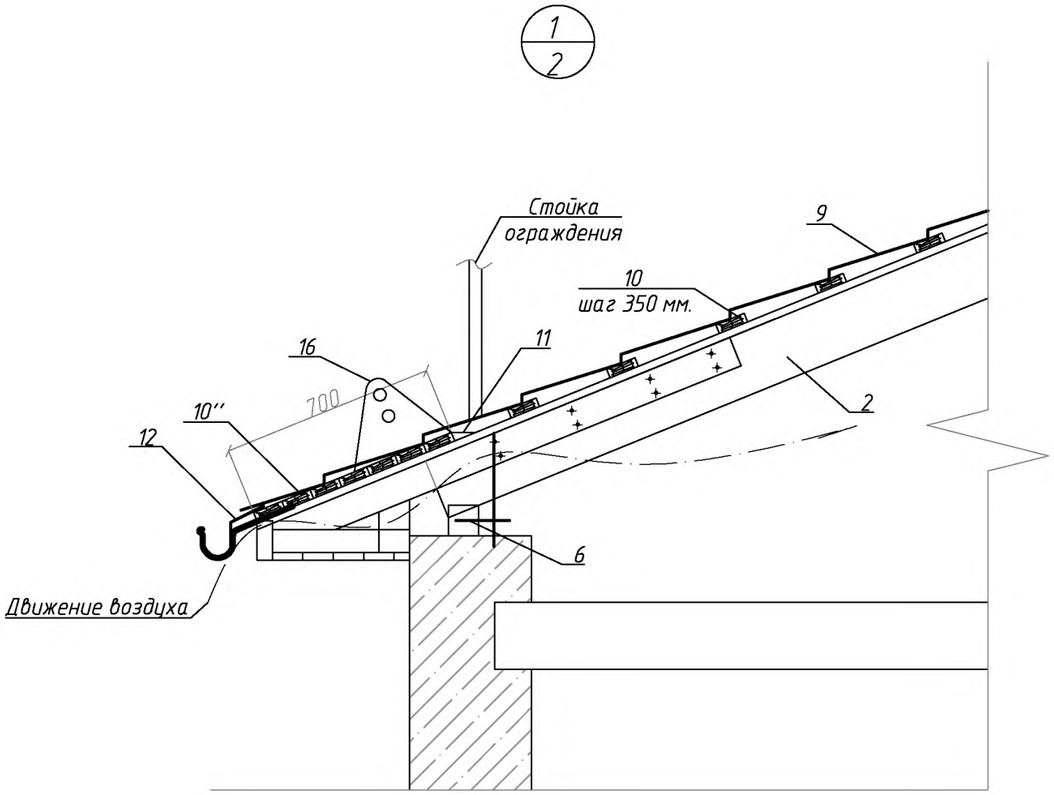

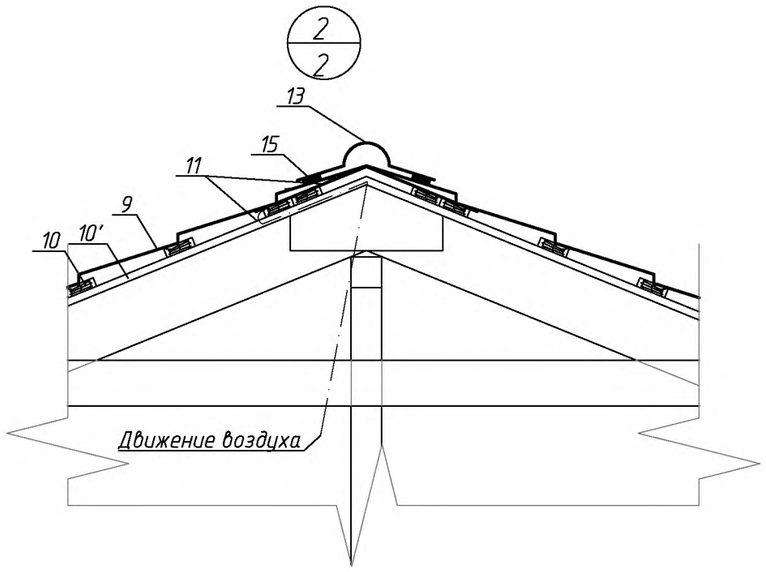

Спецификация новых элементов конструкции кровли

Марка поз.	Обозначение	Наименование	Кол, шт.	Объем ед., $м^3$	Прим.
9	"ИНСИ"	Профнастил НС35	1509 $м^2$		Площадь покрытия
10	ГОСТ 8486-86	Обрешетка доска 100х30(h), шаг 350 мм.	5130 м.п.	0,003	15,39
10'	ГОСТ 8486-86	Контробрешетка доска 20х50 мм.	1715 м.п.	0,001	1,715
10"	ГОСТ 8486-86	Обрешетка сплошная брус 100х30(h) мм.	1560 м.п.	0,003	4,68
11	"Ютакон"	Паропроницаемая гидрозащитная пленка	1509 $м^2$		Площадь покрытия
12	"ИНСИ"	Карниз	224 м.п.		
13	"ИНСИ"	Конек круглый	124 м.п.		
14	"ИНСИ"	Заглушка для конька	6 шт.		
15	"ИНСИ"	Уплотнитель для конька	124 м.п.		
16		Прижимная планка 3*32 мм.	80 м.п.		
17	"ИНСИ"	Нащельник	80 м.п.		

Изм.	Кол.уч.	Лист	№ док.	Подп.	Дата
Разраб.		Руссу А.Б.			
ГИП		Березов И.Р.			

16.122.13-АС

Капитальный ремонт шиферной кровли с переустройством покрытия на металлопрофиля многоквартирного дома №8 корпус 3 по ул.Юбилейная в г. Комсомольске-на-Амуре

Стадия	Лист	Листов
Р	3	

Узлы. Спецификация новых элементов конструкции кровли.

ООО "НТЦ АСП"

Проход вентшахты через кровлю

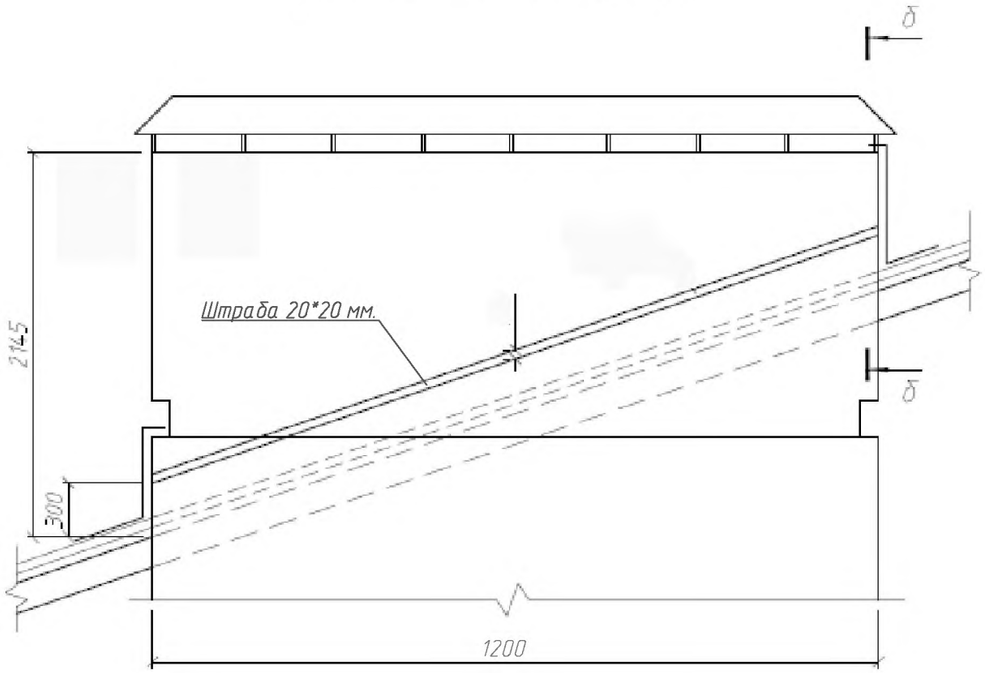

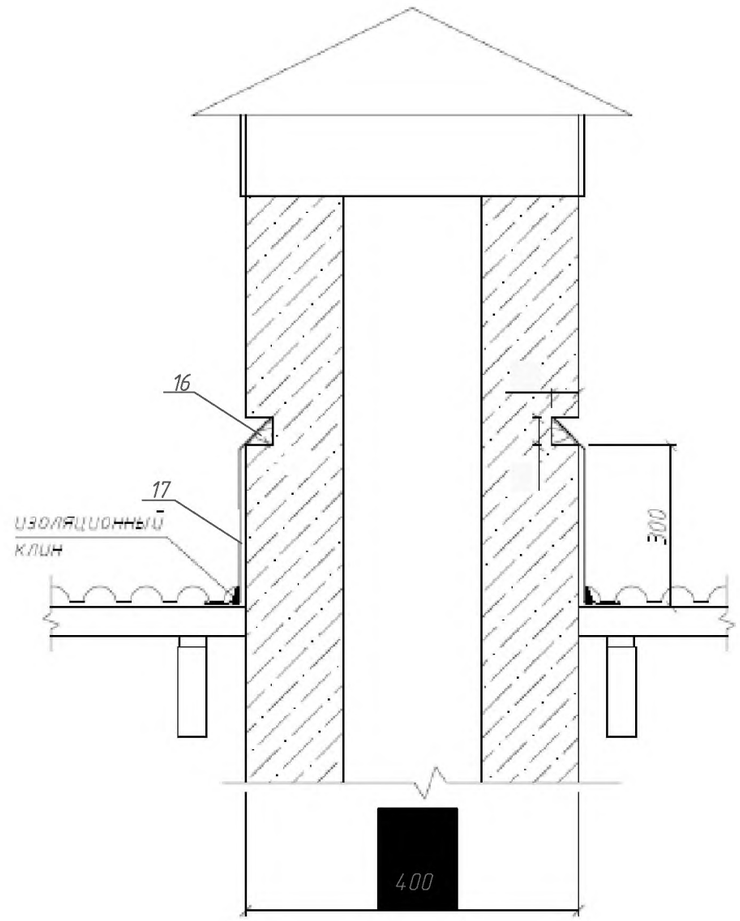

						16.122.13-АС		
						Капитальный ремонт шиферной кровли с переустройством покрытия на металлопрофиля многоквартирного дома №8 корпус 3 по ул.Юбилейная в г. Комсомольске-на-Амуре		
Изм.	Кол.уч.	Лист	№ док.	Подп.	Дата			
Разраб.		Руссу А.Б.					Стадия	Лист	Листов
ГИП		Березов И.Р.					Р	4	
						Проход вентшахты через кровлю	ООО "НТЦ АСП"		

Схема расположения выхода на кровлю

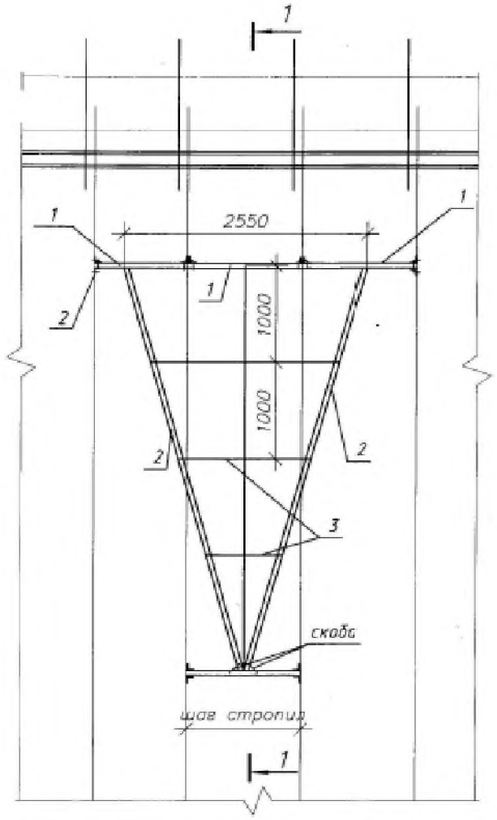

1 – 1

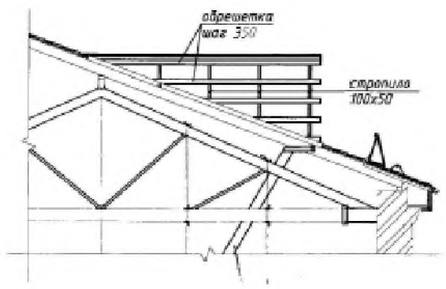

а – а

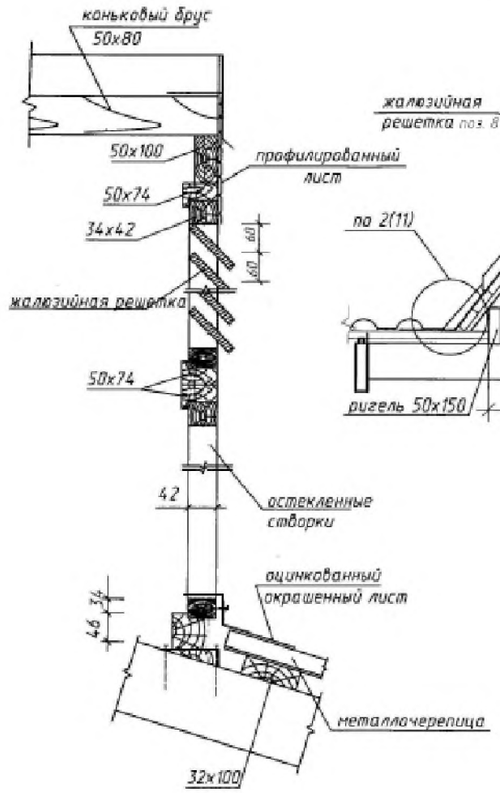

2 – 2

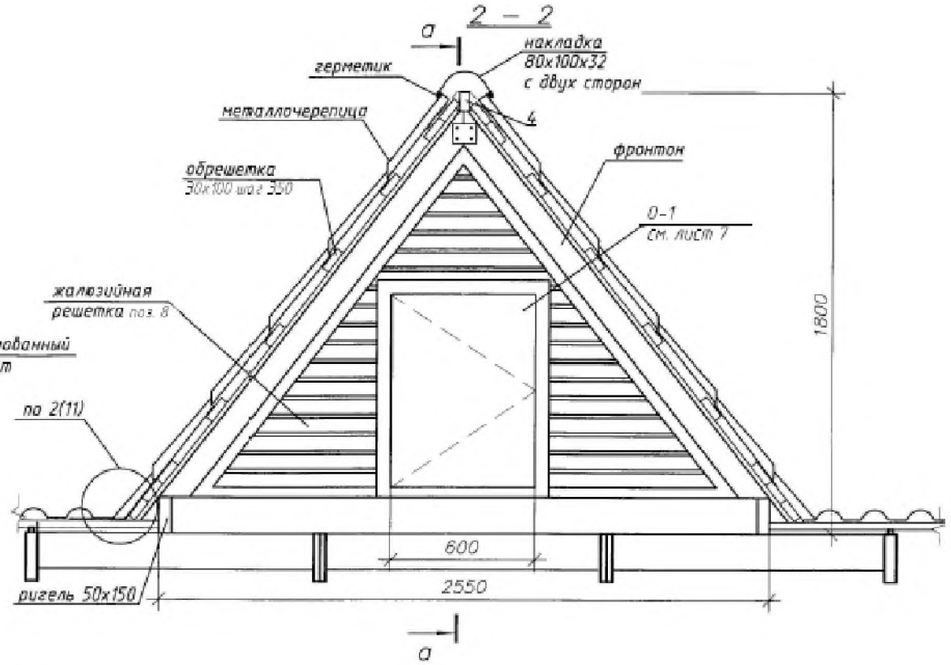

						16.122.13-АС		
						Капитальный ремонт шиферной кровли с переустройством покрытия на металлопрофиля многоквартирного дома №8 корпус 3 по ул.Юбилейная в г. Комсомольске-на-Амуре		
Изм.	Кол.уч.	Лист	№ док.	Подп.	Дата			
Разраб.		Руссу А.Б.					Стадия	Лист	Листов
ГИП		Березов И.Р.					Р	5	
						Слуховое окно	ООО "НТЦ АСП"		

Ходовые трапы.

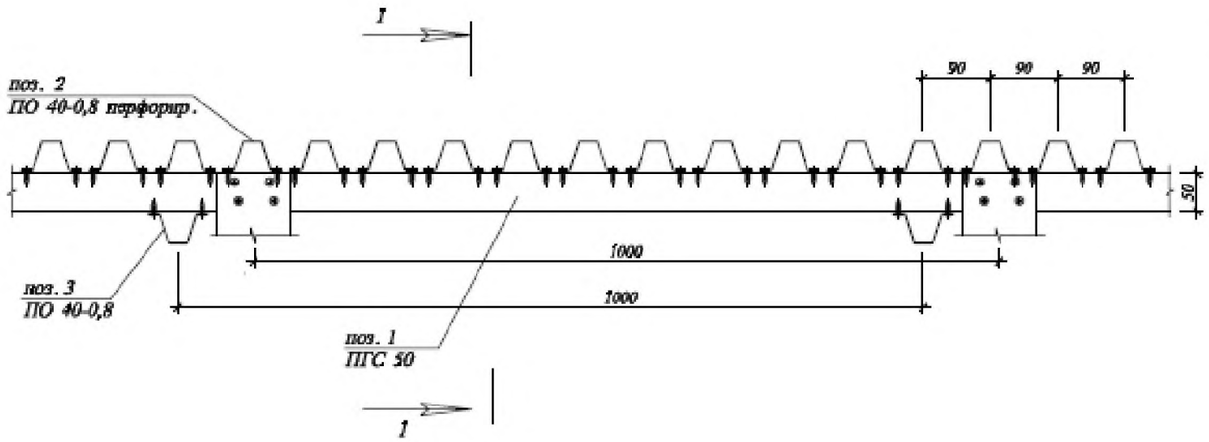

1-1

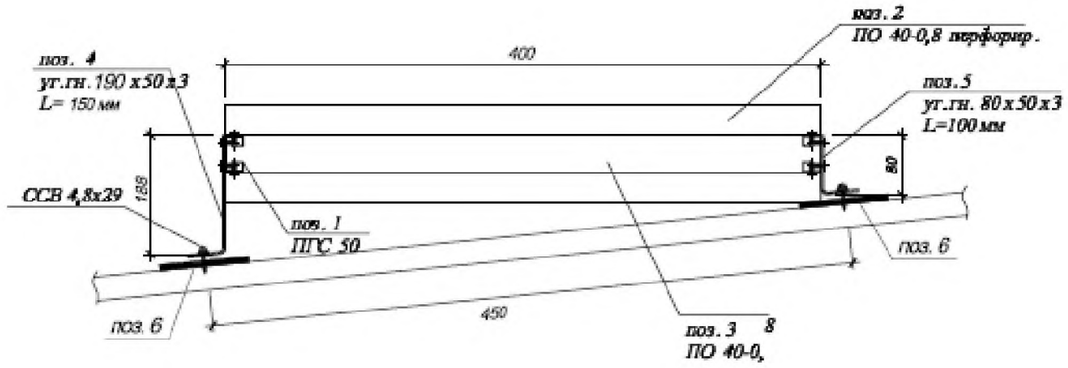

Спецификация элементов выхода на кровлю

Марка поз.	Обозначение	Наименование	Кол, шт.	Объем ед., м³	Прим.
		Слуховое окно	5		
1	ГОСТ 8486-86	Балка доска 50х200(h), L=1200 мм.	2	0,012	0,024
2	ГОСТ 8486-86	Диагональная нога доска 50х150(h), L=3070 мм.	2	0,023	0,046
3	ГОСТ 8486-86	Стропило доска 50х100(h), Lобщ.=11040 мм.	2	0,0552	0,1104
4	ГОСТ 8486-86	Коньковый прогон брус 40х80(h), L=4250 мм.	1	0,0136	
5	ГОСТ 8486-86	Брус 50х100(h), Lобщ.=4100 мм.	1	0,0205	
6	ГОСТ 8486-86	Брус 50х70(h), Lобщ=6000 мм.	1	0,021	
7	ГОСТ 8486-86	Рейка 34х42(h), Lобщ=11200 мм.	1	0,016	
8	ГОСТ 8486-86	Рейка 15х75(h), Lобщ=10400 мм.	1	0,0117	

Спецификация заполнения проемов

Марка поз.	Обозначение	Наименование	Кол, шт.	Объем ед., м³	Прим.
		Окна			
О-1	ГОСТ 8486-86	ОР 8-6	5		

Спецификация ходовых трапов.

Марка поз.	Обозначение	Наименование	Кол, шт.	Масса ед., кг	Прим.
1	ТУ 1120-001-47169485-2005	ПГС 50, Lобщ.=92 м.п.		1,472	135,424 кг.
2	ТУ 1120-001-47169485-2005	ПО 40*0,8 перф., Lобщ.=408 м.п.		0,931	379,85 кг.
3	ТУ 1120-001-47169485-2005	ПО 40*0,8 , Lобщ.=36,8 м.п.		0,931	34,26 кг.
4	Уг.гн. С235, толщ. 3 мм.	Уголок гнутый 190*50 мм.	88	0,93	81,84 кг.
5	Уг.гн. С235, толщ. 3 мм.	Уголок гнутый 80*50 мм.	93	0,39	36,27 кг.
6	Паронитовая прокладка	60*60 мм., толщ. 5 мм.	181		

Изм.	Кол.уч.	Лист	N док.	Подп.	Дата
Разраб.		Руссу А.Б.			
ГИП		Березов И.Р.			

16.122.13-АС

Капитальный ремонт шиферной кровли с переустройством покрытия на металлопрофиля многоквартирного дома №8 корпус 3 по ул.Юбилейная в г. Комсомольске-на-Амуре

Стадия	Лист	Листов
Р	6	

Ходовые трапы. Спецификации.

ООО "НТЦ АСП"